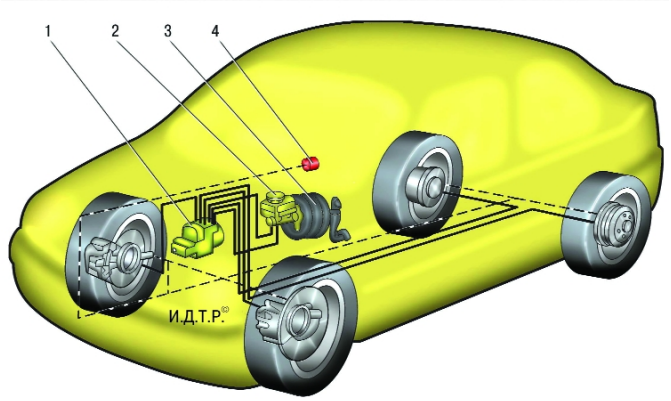

Тормозная система Рено, без преувеличения, является одной из самых важных в автомобиле. Водитель, отправляющийся в путь на машине, в которой неисправен хотя бы один элемент тормозной системы, поступает как минимум неразумно. Ведь в этом случае под угрозой находится безопасность не только пассажиров управляемого им авто и его лично, но и других участников дорожного движения.

Устройство тормозной системы

Рассматриваемая система любого современного легкового автомобиля имеет две составляющих: переднюю и заднюю. Хотя эти контуры автономны, они объединены между собой общими деталями и узлами. К ним относятся тормозная педаль со штоком, главный тормозной цилиндр (обозначаемый аббревиатурой ГТЦ), бачок для тормозной жидкости, а также вакуумный усилитель. Следует сказать, что при внезапном отказе заднего или переднего контура тормозная система Рено не утратит полностью своей работоспособности. Исправный контур сможет обеспечить замедление движения, однако качество процесса серьезно ухудшится.

Виды задних тормозных систем

Существуют две разновидности задних тормозных контуров: барабанный и дисковый. Этим определяется тип тормозных колодок, который следует использовать в конкретном автомобиле.

Особенности систем барабанного типа

Задняя тормозная система Рено Логан относится к первому (барабанному) типу. Используемые в ней колодки адаптированы к оригинальному барабану. Это парные детали, имеющие дугообразную форму. Они крепятся к рабочему тормозному цилиндру, для чего в них имеются отверстия и пазы. Колодки покрыты накладкой, выполненной из фрикционного материала высокого качества. Они размещены внутри барабана, что обеспечивает им максимальную защиту от попадания пыли и влаги. При нажатии водителем педали тормоза они работают на разжим. Колодки, используемые в системах барабанного типа, обладают высокой износоустойчивостью и могут эксплуатироваться без замены на протяжении 250 и более тысяч километров.

Особенности дисковых систем

Если тормозная система Рено Логан относится к барабанным, то задний тормозной контур Рено Меган, как и некоторых других моделей, является дисковым. Они представляют собой парные металлические пластины прямоугольной формы, расположенные по обе стороны тормозного диска. При надавливании на тормозную педаль они работают на сжатие. На них так же, как и на колодках, применяемых в барабанных системах, имеются высококачественные фрикционные накладки. Однако в первую очередь из-за того, что защищенность этих деталей от внешних факторов не так высока, как в тормозных контурах барабанного типа, срок службы их значительно меньше. В среднем он не превышает 70 тысяч километров.

Источник: **http://zapchasti-tula.ru/category/zapchasti/tormoznaya-sistema**